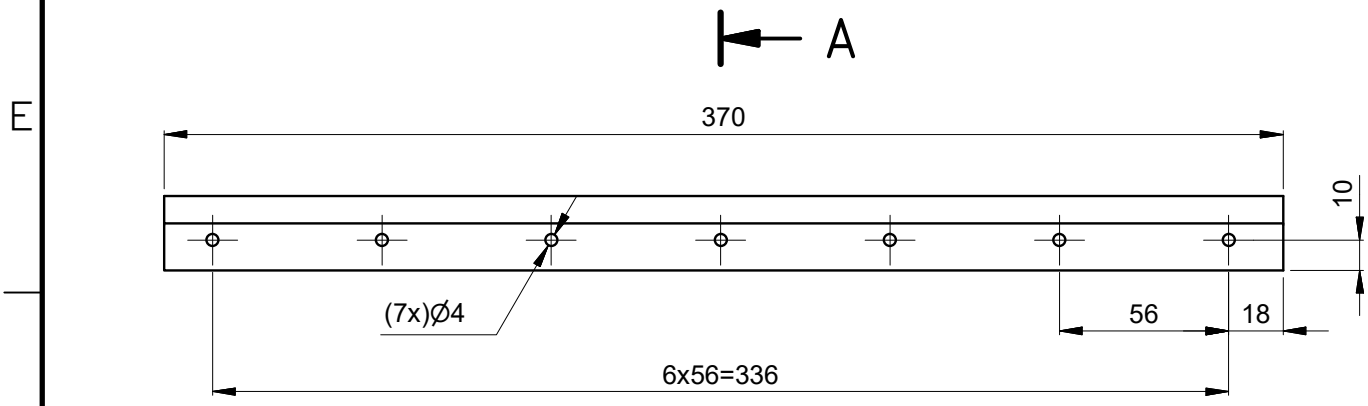

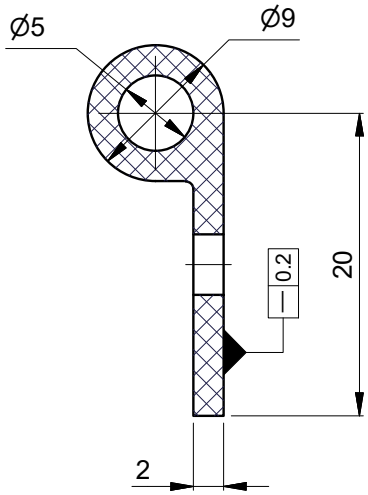

Sección A-A
Esc.: (2 : 1)

Isométrico



EQUIVALENCIAS DE MAQUINADOS	
ANSI	DIN - ISO 1302
4	0,1
8 / 16	0,2 / 0,4
32 / 63 / 125	0,8 / 1,6 / 3,2
250 / 500	6,3 / 12,5

DIN - ISO 1302 EN MICROMETROS
ANSI EN MICROPULGADAS

Material:	Neopreno o Nitrilo (con retardante del fuego)
Tratamiento:	
Dureza:	(50-55) Shore A
Protección:	Protección UV / Color. negro
Ensayos:	Metrología, Dureza, Material

VARIACIONES MÁXIMAS PERMISIBLES DIMENSIONES EN mm. ISO 2768 - m

De / Hasta	0 a 6	6 a 30	30 a 120	120 a 400	400/1000	1000/2000	2000/4000	+ 4000
Maquinado	±0,1	±0,2	±0,3	±0,5	±0,8	±1,2	±2,0	±3,0
Elastómero	±0,2	±0,5	±0,8	±1,2	±2,0	±3,0	±4,0	±6,0

Elaboró	Jimmy A. Vega 2015-05-29	Dimensiones en: Milímetros (mm)	
Revisó	Marlon Vega 2017-04-06	Escala	Proyección
Aprobó	Metro de Medellín 2017-04-06	1:2,5/IND.	

Rev.	Coord.	Modificaciones	Vo.Bo.	Fecha

Instalación:	TRENES MAN
Sistema:	EQUIPOS SECUNDARIOS
Subsistema:	ENGANCHE COMPACTO Y SEMIPERMANENTE
Equipo:	CAJA (BLOQUE) PORTA-CONTACTOS ENGANCHE
Descripción:	EMPAQUE TAPA ABATIBLE

ÁREA DE I+D+i

Rev.	A4	002155	Cod.	1.1.2.4	
2025379	2015-072		1	1	
Código SAP	Requerimiento No.	Reemplaza a:	Hoja:	De:	

METRO DE MEDELLIN
CALIDAD DE VIDA
ESTE PLANO Y TODA LA INFORMACIÓN EN ÉL CONTENIDA SON PROPIEDAD DEL METRO DE MEDELLÍN, EL USO INDEBIDO O LA REPRODUCCIÓN TOTAL O PARCIAL DE ESTE SIN LA PREVIA AUTORIZACIÓN DEL METRO DE MEDELLÍN PODRÁ SER DEMANDADO POR LA VIOLACIÓN A LOS DERECHOS DE AUTOR.

Formato A4 (210x297) según DIN (476 / 823) ISO 5457